PLANIMETRIA CON LO SCHEMA DEL TRATTAMENTO ACQUE DI PRIMA PIOGGIA
scala 1:500

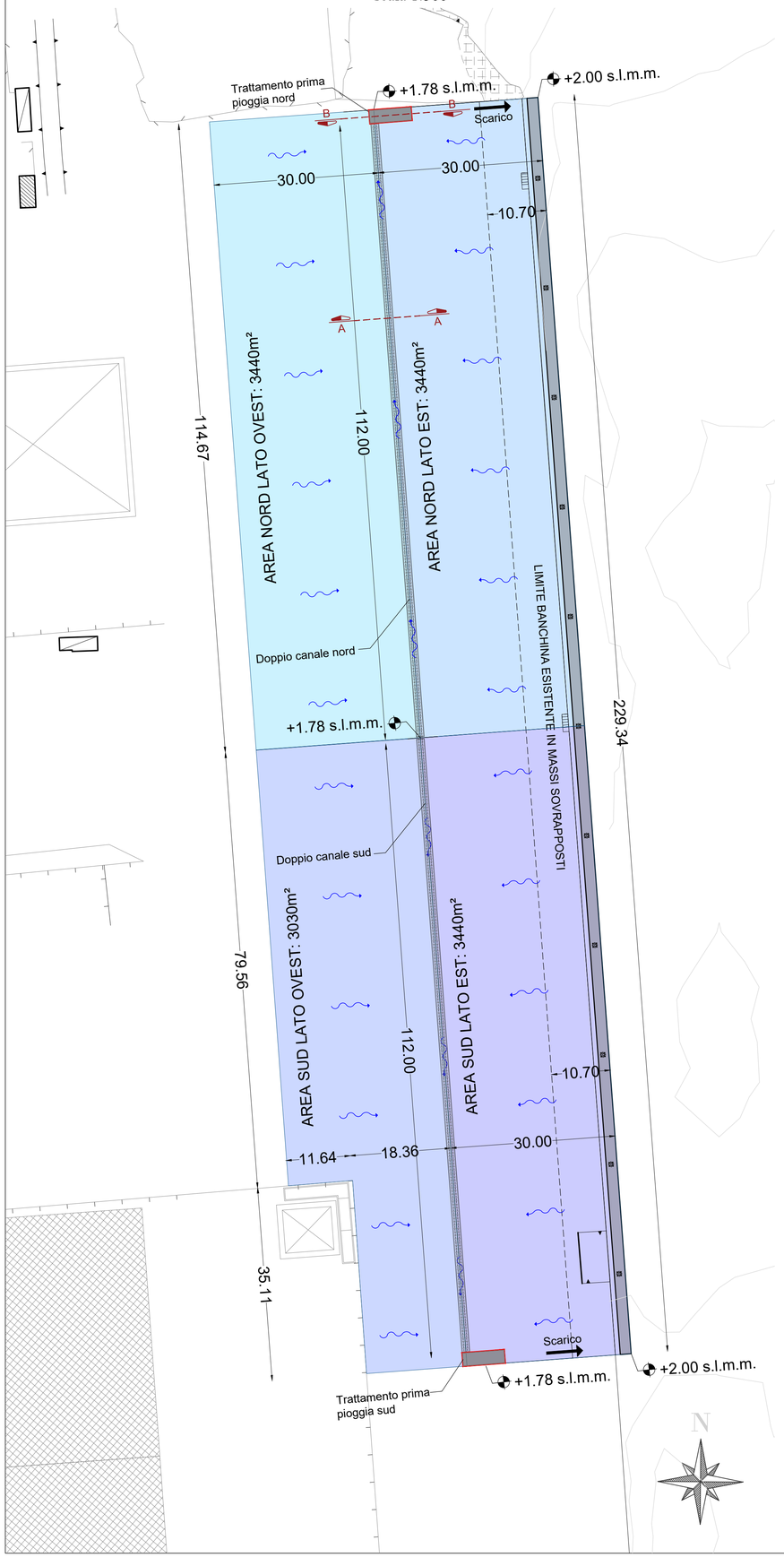

SEZIONE B-B DETTAGLIO DISOLEATORE
scala 1:20

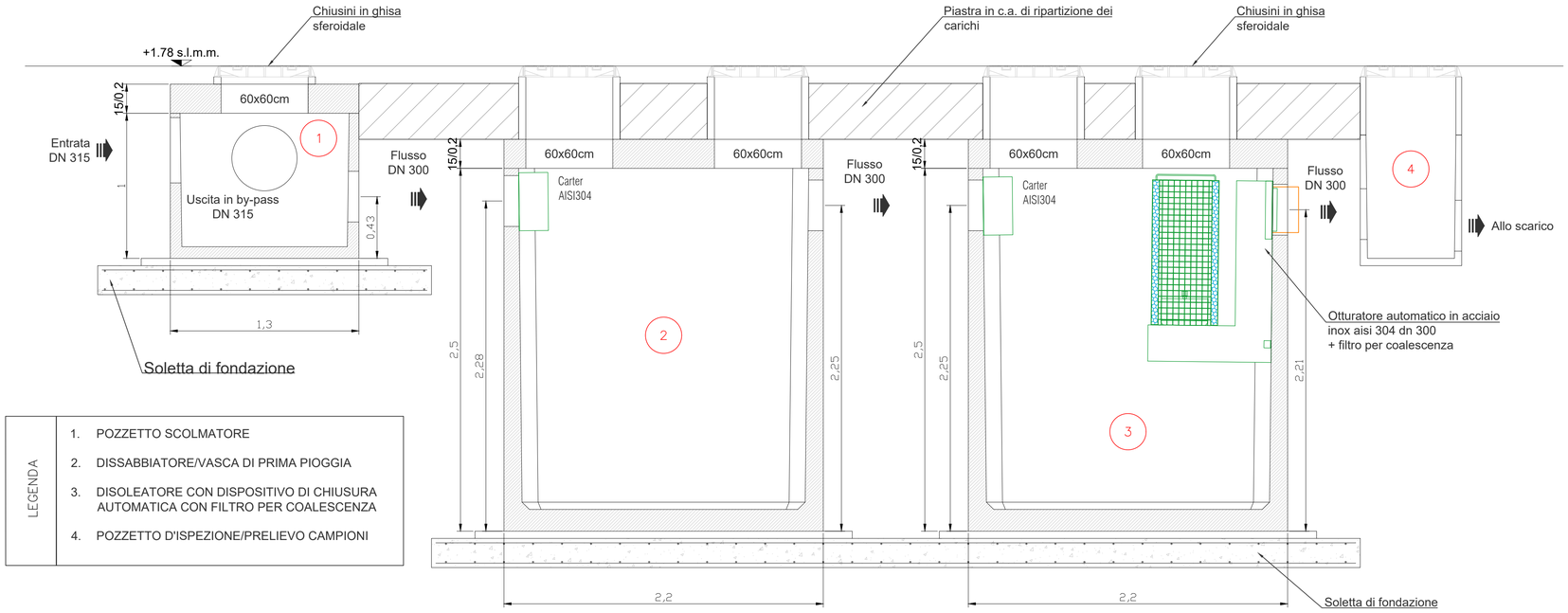

LEGENDA	
	1. POZZETTO SCOLMATORE
	2. DISSABBIATORE/VASCA DI PRIMA PIOGGIA
	3. DISOLEATORE CON DISPOSITIVO DI CHIUSURA AUTOMATICA CON FILTRO PER COALESCENZA
	4. POZZETTO D'ISPEZIONE/PRELIEVO CAMPIONI

SEZIONE A-A
DETTAGLIO DOPPIO CANALE PER LA RACCOLTA E SMALTIMENTO DELLE ACQUE METEORICHE
scala 1:10

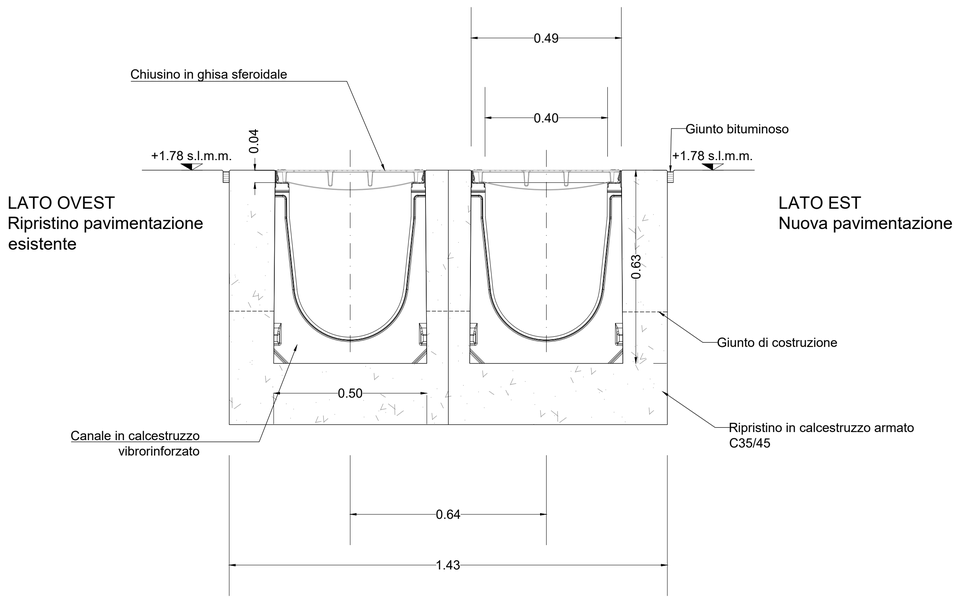

Autorità di Sistema Portuale del Mare Adriatico Centrale

Porti di Pesaro, Falconara, Ancona, S.Benedetto, Pescara, Ortona, Vasto

PORTO DI ORTONA

APPROFONDIMENTO DEI FONDALI MEDIANTE DRAGAGGIO E CONSOLIDAMENTO DELLA BANCHINA DI RIVA
C.U.P. J79J21012000006

INTERVENTO DI CONSOLIDAMENTO DELLA BANCHINA - PRIMO TRATTO

PNRR - Missione M5C3 "Interventi speciali per la coesione territoriale" - Investimento 4 "Interventi infrastrutturali per le Zone Economiche Speciali (ZES)"

Progetto di Fattibilità Tecnica ed Economica

Il Responsabile unico del procedimento:

Ing. Gianluca Pellegrini

Il Progettista:

Modimar Project S.r.l.

CAPOZZI FABIO
ing. Fabio CAPOZZI
CN=CAPOZZI FABIO
C=IT
2.5.4.4=CAPOZZI
2.5.4.42=FABIO

23 002 FT 010 00

Impianto di raccolta e trattamento acque meteoriche - schema

Data	Rev.	Descrizione	Redatto	Controllato	Verificato
14/06/2023	0	Emissione per Conferenza dei Servizi	Bartoleschi	Presta	Capozzi